Servo-variateur SD6

SERVO-SD6

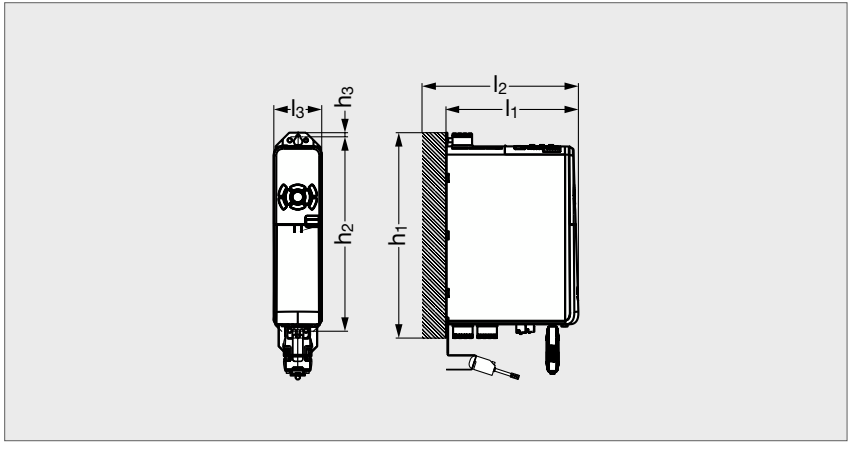

CARACTÉRISTIQUES

- Capacité de surcharge 250 %.
- Interfaces codeur multifonction.
- Paramétrage moteur automatique à partir de la plaque signalétique électronique du moteur.
- Safe Torque Off (STO) en série.
- Communication via CANopen, EtherCAT ou PROFINET.
- Entrées et sorties numériques et analogiques en option.
- Mémoire de données amovible Paramodul pour la mise en service rapide et la maintenance.

PRODUITS ASSOCIÉS

MODU_LIN18
Page 345

SERVO-SD6-OP
Page 357

SERVO-PE
Page 353

SERVO-EZ
Page 354

U1PU = Tension d'entrée
f2PU = Fréquence de sortie
I2 N,PU = Courant nominal de sortie
fPWM,PU = Fréquence de découpage

	Taille physique	Indice de protection	U_{1PU} 32% / -50%	f_{2PU}	$I_{2N,PU}$	
					$f_{PWM,PU}$	$f_{PWM,PU}$
			50/60 Hz		4kHz	8kHz
SD6A06	0	IP20	3x400 V	0 - 700 Hz	4,5 A	3,4 A
SD6A14	1	IP20	3x400 V	0 - 700 Hz	10 A	6 A
SD6A16	1	IP20	3x400 V	0 - 700 Hz	16 A	10 A
SD6A24	2	IP20	3x400 V	0 - 700 Hz	22 A	14 A

Taille	Largeur	Profondeur	Profondeur avec résistance	Hauteur avec pattes de fixation incluses	Écart vertical	Écart vertical par rapport au bord supérieur	Poids
	w	d_1	d_2	h_1	a	b	kg
0	70	194	212	229	285	6	2,53
1	70	284	302	319	285	6	3,7
2	105	284	302	319	285	6	5,05

Exemple de commande

Référence
SD6A06