MICHAUD CHAILLY
GUIDAGE ET ENTRAINEMENT LINEAIRES

modèle **B41-VBSC**

Vis à billes à écrou compact

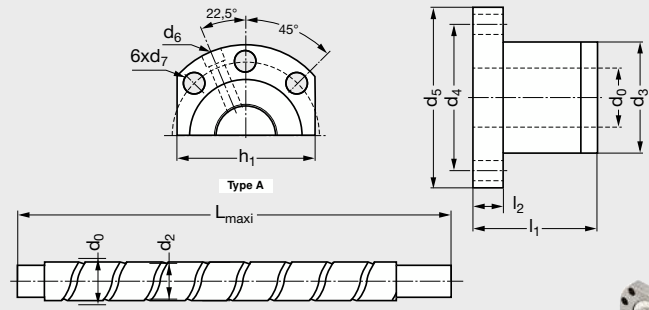

CARACTÉRITIQUES

- Écrou compact simple à bride pour montage simplifié.
- DIN 69051.
- Bride rectifiée pour centrage précis.
- Recyclage interne des billes.
- Diamètre de vis : 16 à 25 mm.
- Pas à droite.
- d_0 : diamètre de référence.
- d_2 : diamètre à fond de filet.

SUR DEMANDE

- Autres diamètres et pas.

Relevé d'informations techniques pour une aide à la sélection Entraînement par vis **page** 21.

Roulements ou paliers	Formes d'usinage	Pages
ZLN		LPM 278
ZLF		LPM 280
RCO		LPM 282
ZLR		LPM 284
RRB		LPM 286
BK *Nouveau*		16
BF *Nouveau*		21

LPM = Catalogue Linéaire Pneumatique Motorisation 2016. Détails **page** 10.

	Référence	-	L	-	Orientation de l'écrou[1]	Formes d'usinage aux extrémités[2]
Exemple de commande	B41-VBSCE-2505	-	750	-	EF	+ ZLN11 + RC011

1. Pour des ensembles vis + écrou montés avec usinages, indiquer le sens de montage de l'écrou sur la vis : EF = bride orientée coté palier fixe (coté entrainement), EL = sens inverse de EF.
2. Formes d'usinage standard, composition et codification à partir de la **page** ***.

Vis + écrou	Écrou seul	Vis seule	d_0	Pas	Type	d_2	d_3	d_4	d_5	d_6	d_7	l_1	l_2	h_1	L_{maxi}	Nombre de circuit	Charge de base dyn. C (kN)	Charge de base stat. C_0 (kN)
B41-VBSCE-1605	B41-VBSCC-1605	B41-VBSCV-1605	16	5	A	12,89	28	38	48	M6	5,5	38	10	40	3000	1	10,9	24,59
B41-VBSCE-2005	B41-VBSCC-2005	B41-VBSCV-2005	20	5	A	17,90	36	47	58	M6	6,6	40	10	44	3000	1	15,55	36,10
B41-VBSCE-2505	B41-VBSCC-2505	B41-VBSCV-2505	25	5	A	22,90	40	51	62	M6	6,6	40	10	48	6000	1	16,18	45,68