Vis trapézoïdale roulée

B4-01

B4-03

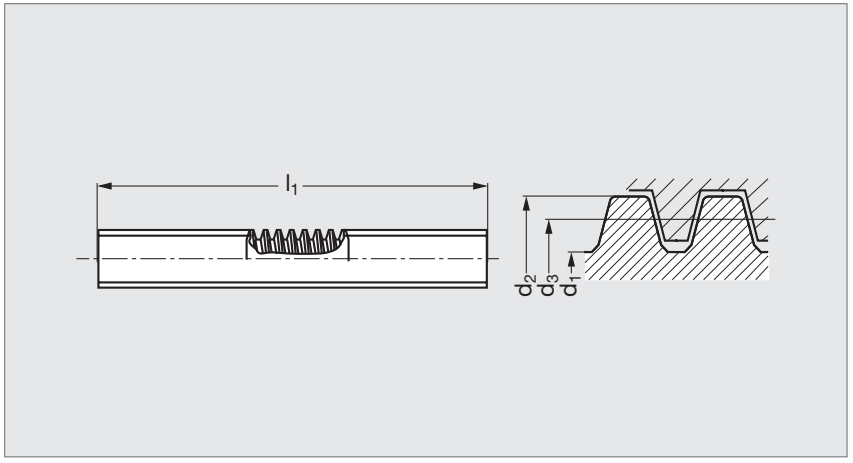

Délai maîtrisé

MATIÈRES

- Acier C15.
- Acier **inoxydable**. DIN X10CrNi S1 89 AISI 303. AFNOR Z8CNF 18-09.

CARACTÉRISTIQUES

- **1 filet**.
- **Filetage à droite, filetage à gauche**.

SUR DEMANDE

- Longueurs intermédiaires.
- Usinages d'extrémités.

PRODUITS ASSOCIÉS

B4-09
Page 271

B4-10
Page 272

B4-104
Page 273

B4-11
Page 274

Vis trapézoïdale roulée

B4-01

B4-03

PAS À DROITE		d_1	d_2 x pas	d_3 mini	d_3 maxi	l_1	Poids		PAS À GAUCHE	
Acier	Inox						Acier	Inox	Acier	Inox
							kg	kg		
B4 - 01 - 10 - 7	B4 - 03 - 10 - 7	5,84	Tr. 10 x 3	8,191	8,415	1000	0,6	1,8	B4 - 01 - 10 - 8	B4 - 03 - 10 - 8
B4 - 01 - 12 - 7	B4 - 03 - 12 - 7	7,84	Tr. 12 x 3	10,191	10,415	1000	0,8	2,4	B4 - 01 - 12 - 8	B4 - 03 - 12 - 8
B4 - 01 - 12 - 7	-	7,84	Tr. 12 x 3	10,191	10,415	1500	1,2	-	-	-
B4 - 01 - 12 - 7	-	7,84	Tr. 12 x 3	10,191	10,415	2000	1,6	-	-	-
B4 - 01 - 12 - 7	B4 - 03 - 12 - 7	7,84	Tr. 12 x 3	10,191	10,415	3000	2,4	7,2	-	-
B4 - 01 - 14 - 7	B4 - 03 - 14 - 7	8,80	Tr. 14 x 4	11,640	12,415	1000	0,9	2,7	B4 - 01 - 14 - 8	B4 - 03 - 14 - 8
B4 - 01 - 16 - 7	B4 - 03 - 16 - 7	10,80	Tr. 16 x 4	13,640	13,905	1000	1,4	4,2	B4 - 01 - 16 - 8	B4 - 03 - 16 - 8
B4 - 01 - 16 - 7	-	10,80	Tr. 16 x 4	13,640	13,905	1500	2,1	-	-	-
B4 - 01 - 16 - 7	B4 - 03 - 16 - 7	10,80	Tr. 16 x 4	13,640	13,905	2000	2,8	8,4	-	B4 - 03 - 16 - 8
B4 - 01 - 16 - 7	B4 - 03 - 16 - 7	10,80	Tr. 16 x 4	13,640	13,905	3000	4,2	12,6	-	-
B4 - 01 - 18 - 7	B4 - 03 - 18 - 7	12,80	Tr. 18 x 4	15,640	15,905	1000	1,6	1,6	B4 - 01 - 18 - 8	B4 - 03 - 18 - 8
B4 - 01 - 18 - 7	B4 - 03 - 18 - 7	12,80	Tr. 18 x 4	15,640	15,905	3000	4,8	4,8	B4 - 01 - 18 - 8	B4 - 03 - 18 - 8
B4 - 01 - 20 - 7	B4 - 03 - 20 - 7	14,80	Tr. 20 x 4	17,640	17,905	1000	2,1	6,3	B4 - 01 - 20 - 8	B4 - 03 - 20 - 8
B4 - 01 - 20 - 7	B4 - 03 - 20 - 7	14,80	Tr. 20 x 4	17,640	17,905	1500	3,15	18,9	-	-
B4 - 01 - 20 - 7	-	14,80	Tr. 20 x 4	17,640	17,905	2000	4,2	-	B4 - 01 - 20 - 8	-
B4 - 01 - 20 - 7	-	14,80	Tr. 20 x 4	17,640	17,905	3000	6,3	-	-	-
B4 - 01 - 24 - 7	B4 - 03 - 24 - 7	17,50	Tr. 24 x 5	21,094	21,394	1000	2,9	8,7	B4 - 01 - 24 - 8	B4 - 03 - 24 - 8
B4 - 01 - 24 - 7	-	17,50	Tr. 24 x 5	21,094	21,394	1500	4,35	-	-	-
B4 - 01 - 24 - 7	B4 - 03 - 24 - 7	17,50	Tr. 24 x 5	21,094	21,394	2000	5,8	17,4	-	-
B4 - 01 - 24 - 7	B4 - 03 - 24 - 7	17,50	Tr. 24 x 5	21,094	21,394	3000	8,7	26,1	-	-
B4 - 01 - 28 - 7	B4 - 03 - 28 - 7	21,50	Tr. 28 x 5	25,049	25,390	1000	3,9	11,7	B4 - 01 - 28 - 8	B4 - 03 - 28 - 8
B4 - 01 - 28 - 7	-	21,50	Tr. 28 x 5	25,049	25,390	3000	11,7	-	-	-
B4 - 01 - 30 - 7	B4 - 03 - 30 - 7	21,90	Tr. 30 x 6	26,547	26,882	1000	4,7	14,1	B4 - 01 - 30 - 8	B4 - 03 - 30 - 8
B4 - 01 - 30 - 7	B4 - 03 - 30 - 7	21,90	Tr. 30 x 6	26,547	26,882	1500	7,05	21,15	-	-
B4 - 01 - 30 - 7	B4 - 03 - 30 - 7	21,90	Tr. 30 x 6	26,547	26,882	2000	9,4	28,2	-	-
B4 - 01 - 30 - 7	-	21,90	Tr. 30 x 6	26,547	26,882	3000	14,1	-	-	-
B4 - 01 - 32 - 7	-	23,90	Tr. 32 x 6	28,547	28,882	1000	5,1	-	B4 - 01 - 32 - 8	-
-	-	23,90	Tr. 32 x 6	28,547	28,882	3000	15,3	-	B4 - 01 - 32 - 8	-
B4 - 01 - 36 - 7	B4 - 03 - 36 - 7	27,90	Tr. 36 x 6	32,547	32,882	1000	6,7	20,1	B4 - 01 - 36 - 8	B4 - 03 - 36 - 8
B4 - 01 - 36 - 7	B4 - 03 - 36 - 7	27,90	Tr. 36 x 6	32,547	32,882	3000	20,1	60,3	-	B4 - 03 - 36 - 8
B4 - 01 - 40 - 7	B4 - 03 - 40 - 7	30,50	Tr. 40 x 7	36,020	36,375	1000	28,2	28,2	B4 - 01 - 40 - 8	B4 - 03 - 40 - 8
B4 - 01 - 40 - 7	-	30,50	Tr. 40 x 7	36,020	36,375	3000	28,2	-	B4 - 01 - 40 - 8	-
B4 - 01 - 44 - 7	-	34,50	Tr. 44 x 7	40,020	40,375	1000	9,7	-	B4 - 01 - 44 - 8	-
B4 - 01 - 44 - 7	-	34,50	Tr. 44 x 7	40,020	40,375	3000	29,1	-	-	-
B4 - 01 - 48 - 7	-	37,80	Tr. 48 x 8	43,468	43,868	1000	11,7	-	B4 - 01 - 48 - 8	-
B4 - 01 - 50 - 7	B4 - 03 - 50 - 7	39,30	Tr. 50 x 8	45,468	45,868	1000	12,6	37,8	B4 - 01 - 50 - 8	B4 - 03 - 50 - 8
B4 - 01 - 52 - 7	-	41,17	Tr. 52 x 8	47,468	47,868	1000	14,4	-	B4 - 01 - 52 - 8	-
B4 - 01 - 60 - 7	-	48,15	Tr. 60 x 9	54,935	55,300	1000	18,9	-	B4 - 01 - 60 - 8	-
B4 - 01 - 70 - 7	-	57	Tr. 70 x 10	64,425	64,850	1000	25,7	-	B4 - 01 - 70 - 8	-

Exemple de commande

Référence - l_1

B4 - 01 - 10 - 7 - 1000